Eikon: Blank module grey

20041

Eikon / Accessories / Blank module and cable outlet

Blank module grey

Blank module, grey

Stato prodotto

3 - Active

Q.tà minima ordine

100 NR

Dis

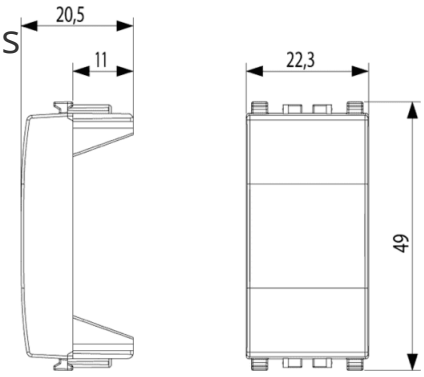

Vista ingombri

Vista posteriore

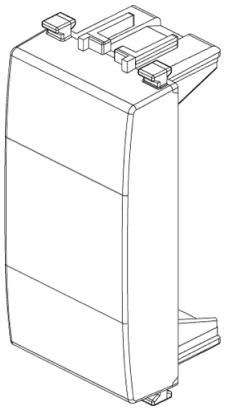

Vista 3D

Gallery

Dati tecnici

- **Class group**: Domestic switching devices
- **Class**: Push-switch button
- **Method of operation**: Other
- **Number of modules (module system)**: 1
- **Nominal voltage**: 0 v
- **Feedback-signal contact**: No
- **Mounting method**: Flush mounted (plaster)
- **Type of fastening**: Mounting with claw
- **Material**: Plastic
- **Material quality**: Thermoplastic
- **Halogen free**: Yes
- **Surface protection**: Untreated
- **Surface finishing**: Matt
- **Colour**: Grey
- **RAL-number (similar)**: 7024
- **Transparent**: No
- **Label space/information surface**: Yes
- **Width of device**: 22,30 mm
- **Height of device**: 49,00 mm
- **Depth of device**: 20,50 mm

Marchi

- 01. IMQ - Italy (download)
- 01. IMQ - Italy (download)
- 08. ASTA - UK (download)
- 15. CCC - China (download)
- 29. QCERT - Colombia (download)
- 96. Electrotechnical expert (download)

Imballi

Codice	8007352249431	**Codice**	8007352249448
Qtà	1 NR	**Qtà**	10 NR
Dim.	2.2x4.9x2 [cm]	**Dim.**	22x4.9x2 [cm]
Peso	4.62 [g]	**Peso**	46.2 [g]

Codice	8007352249455	**Codice**	8007352352407
Qtà	100 NR	**Qtà**	1,000 NR
Dim.	28.2x11.1x10 [cm]	**Dim.**	87.5x20.5x30 [cm]
Peso	548 [g]	**Peso**	6,062 [g]

Legal

Vimar si riserva il diritto di modificare in ogni momento e senza preavviso le caratteristiche dei prodotti riportati.L'installazione deve essere effettuata da personale qualificato con l'osservanza delle disposizioni regolanti l'installazione del materiale elettrico in vigore nel paese dove i prodotti sono installati.Per le condizioni di utilizzo delle informazioni presenti sulla scheda prodotto vedere Conditions of Use.